גוון צבע: _____ שם מלא: _____ תפקיד: _____ חתימה: _____ תאריך: _____

הערות:
1. המידות במ"מ
2. חומרים: פרופילי פלדה מגולוונים
3. תשתית חשמל באחריות הלקוח.

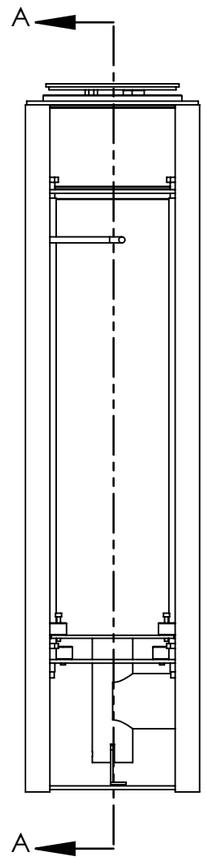

SCALE 1 : 10

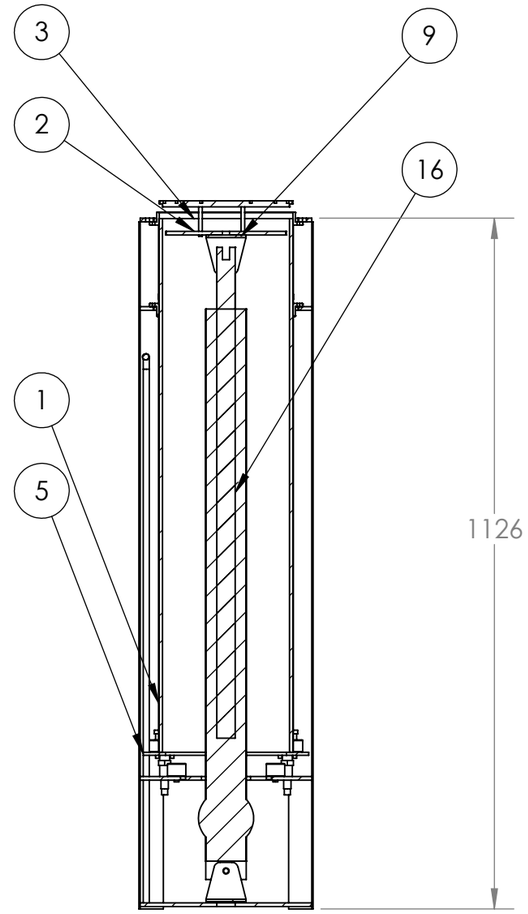

SECTION A-A
SCALE 1 : 10

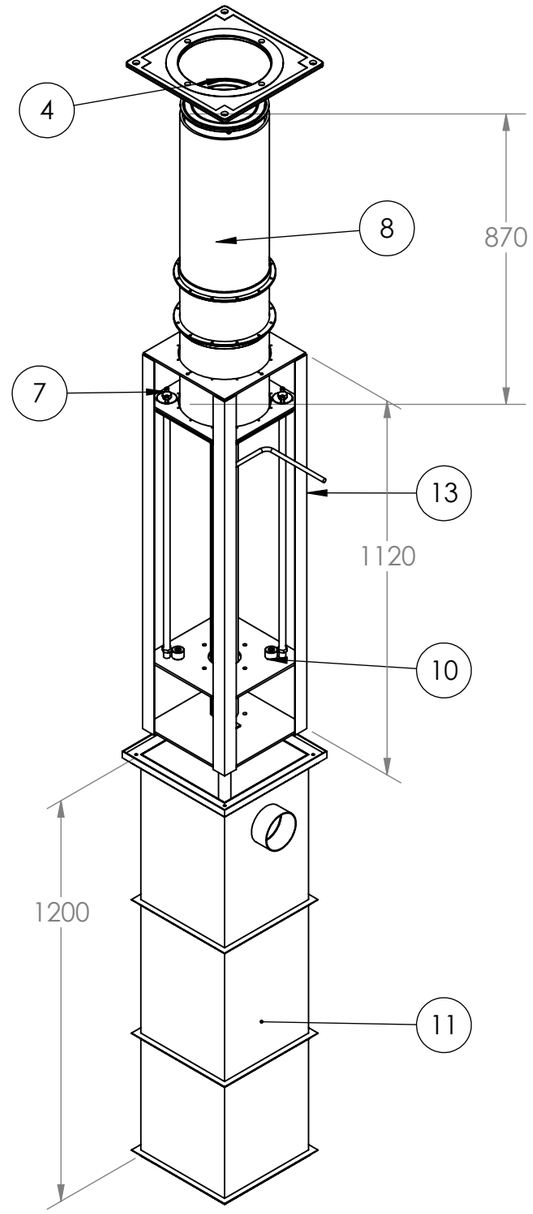

ITEM NO.	PART NUMBER	DESCRIPTION	QTY.
1	7783	עמוד גליל	1
2	7784	דיסקה פנימית	1
3	7785	מרווחן	4
4	7786	דיסקה עליונה	1
5	7787	פלטת מוביל	1
6	7789	טבעת תאורה	1
7	7788	מיסוב לינארי	4
8	7792	מיסוב פלסטיק	2
9	M6X50-HEX-SOCKET	בורג	4
10	7799	בולם זעזועים	4
11	7812	קופסת בסיס ליציקה	1
12	7813	מוט מוביל מתוברג	4
13	7871	מסגרת בולרד	1
14	7778	פלטת מוביל	1
15	7767	בוכנה	1
16	7832	מוט בוכנה	1
17	7831	צנרת הידראולית	2

UNLESS OTHERWISE SPECIFIED:
DIMENSIONS ARE IN MILLIMETERS
SURFACE FINISH:
TOLERANCES:
LINEAR: -/+ 1
ANGULAR: -/+ 1°

FINISH: SEE NOTE.

DEBUR AND BREAK SHARP EDGES

DO NOT SCALE DRAWING

REVISION

פרויקט:

	NAME	SIGNATURE	DATE
DRAWN	GUY P.		03/05/2015
CHK'D	HAREL E.		03/05/2015
APPV'D	HAREL E.		03/05/2015
MFG			
Q.A			

מקבוצת סנטי אבי
שערים
מחסומים • אוטומטיים • דלתות
אינטרנט www.shearim.co.il
טלפון 03-6545000
פקס 03-6339988

TITLE:

בולרד הידראולי

MATERIAL:

WEIGHT:

DWG NO. 7830

A3

SCALE:1:15

SHEET 1 OF 1