גוון צבע: _____ שם מלא: _____ תפקיד: _____ חתימה: _____ תאריך: _____

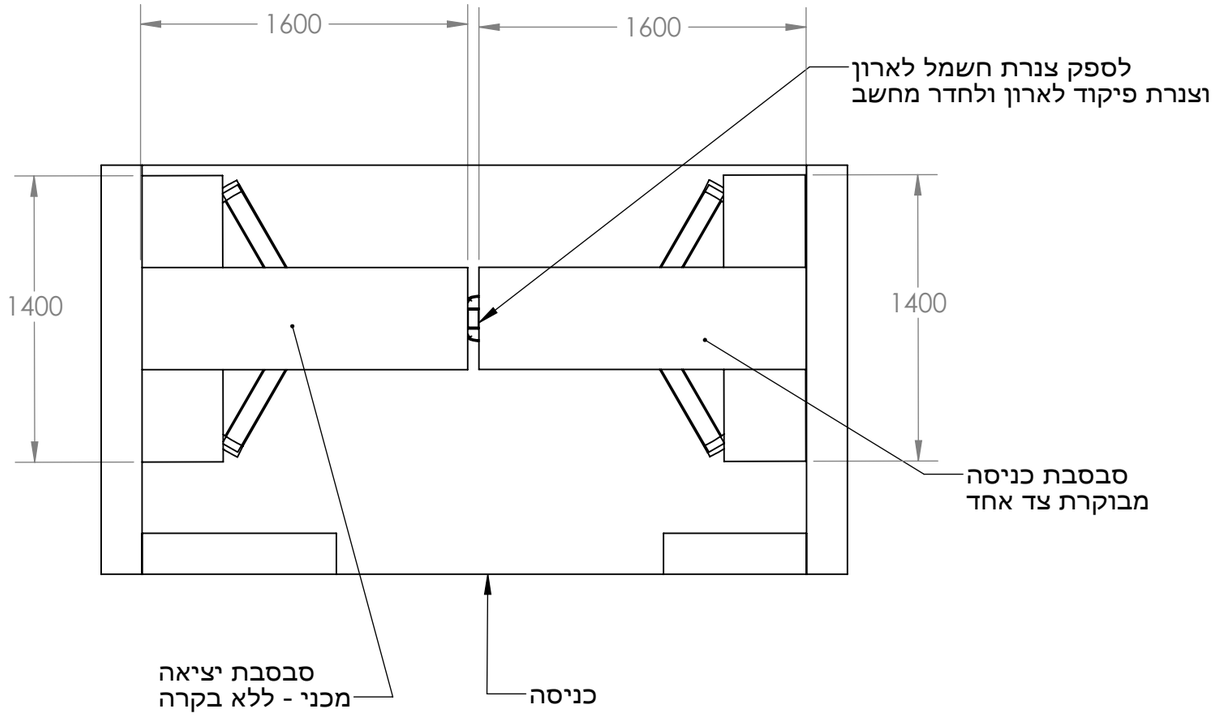

ITEM NO.	PART NUMBER	DESCRIPTION	QTY.
1	13311-1	קירות	1
2	5023	קשת קרוסלה	2
3	5022	דיסקה	2
4	5024	תומך עליון	2
5	5014	תומך עליון	2
6	5031	גוף קרוסלה	2
7	5032	ציר	4
8	5033	מיסב	4
9	5035	מגש עליון	2
10	5034	מכסה מנגנון	2
11	5036	פח עליון	2
12	13318	משקופים וקבוע	2
13	13322		3

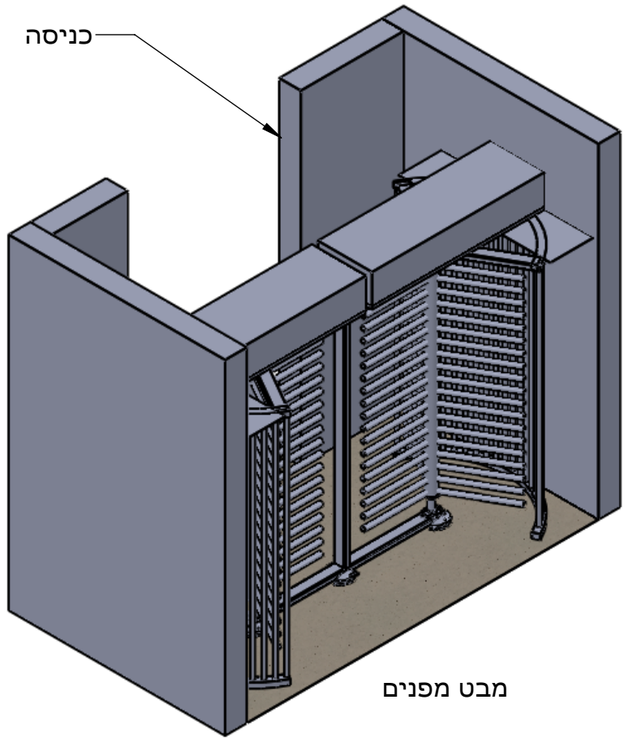

מבט מפנים

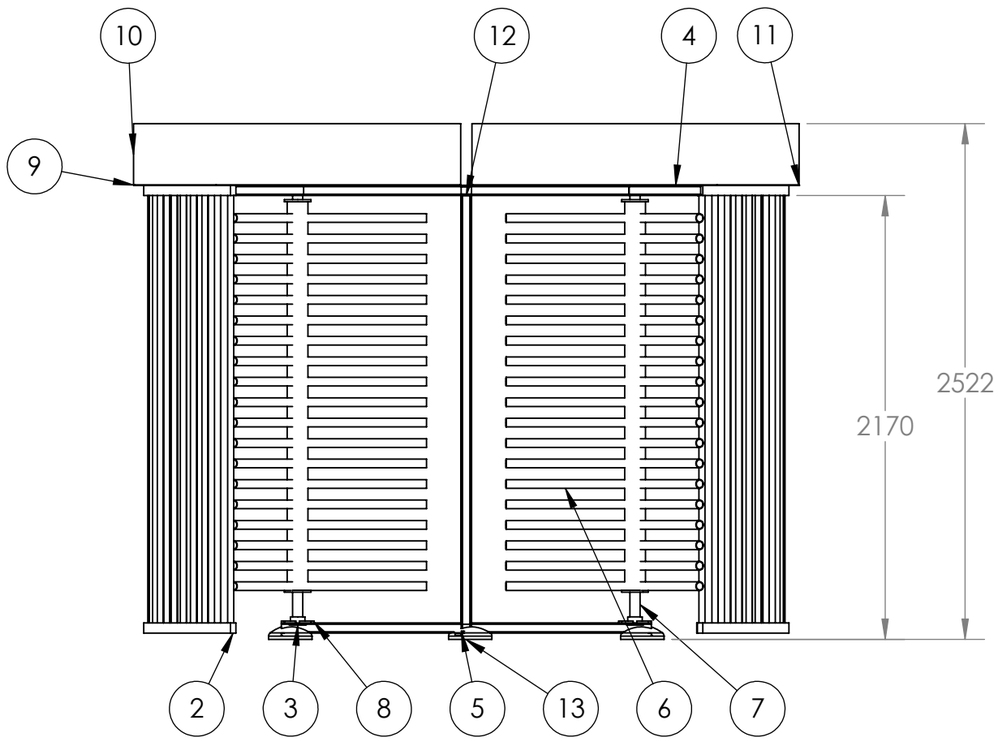

הערות:

1. המידות במ"מ
2. חומר: פרופילי פלדה מגולוון.
3. הסר פינות חדות.
4. גימור: צבע
5. תשתית חשמל באחריות הלקוח

UNLESS OTHERWISE SPECIFIED: DIMENSIONS ARE IN MILLIMETERS SURFACE FINISH: TOLERANCES: LINEAR: -/+ 1 ANGULAR: -/+ 1°	FINISH: SEE NOTE.	DEBUR AND BREAK SHARP EDGES	DO NOT SCALE DRAWING / REVISION

	NAME	SIGNATURE	DATE
DRAWN	GUY P.		03/05/2015
CHK'D	HAREL E.		03/05/2015
APPV'D	HAREL E.		03/05/2015
MFG			
Q.A			

שערים
מחסומים • אוטומטיים • דלתות
www.shearim.co.il אינטרנט
03-6545000 טלפון
03-6339988 פקס

MATERIAL:

WEIGHT:

TITLE: קרוסלה כפולה

DWG NO. 13310

A3

SCALE:1:30

SHEET 1 OF 1